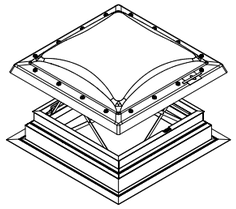

A részlet
M 1:2,5

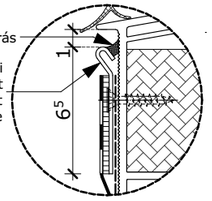

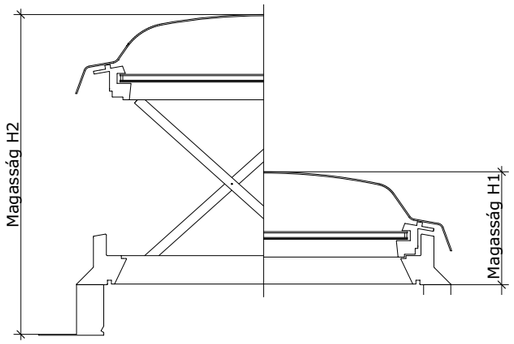

TR1a leterheléssel rögzített egyenes rétegrendű lapostető

5 cm	Ø16-32 mm-es gömbölyűszemű frakcionált mosott kavics leterhelő réteg
1 rtg.	125 g/m² felülettömegű műanyag fátyol elválasztó és szűrőréteg
1 rtg.	2 mm vastag, leterheléssel rögzített lágyított PVC-P anyagú csapadékvíz elleni szigetelés, 8 cm-es átlapolásokban legalább 3cm-es forró levegős hegesztéssel felületfolytonosítva
1 rtg.	1 réteg lágyítóvándorlásos korrózió elleni elválasztó filc, 15 cm-es átlapolásokkal lazán fektetve
20 cm	8 + 12cm lépésálló min. 150 kPa 10%-os összenyomódáshoz tartozó nyomószilárdságú EPS hab hőszigetelés, 2 réteg kötésben fektetve
- 2cm	2^5% lejtésű ékbevágott hőszigeteléssel egyező hővezetési tényezőjű és nyomószilárdságú EPS hab lejtésképző elem
1 rtg.	1^5 mm vastag, öntapadó üvegfátyol hordozórétegű alufólia betétes SBS modifikáltságú pára- és légzáró bitumenes lemez
1 rtg.	300g/m² felülettömegű hideg bitumen máz kellősítés
20 cm	monolit vasbeton födémszerkezet
7^5cm	installációs réteg közte direkt függesztővel rögzített monolit gk bordaváz
1^{25} cm	1 rtg. normál gk lemez
-	glett réteg
-	festék réteg

Katalógus méretek:
tetőnyílás szélessége (SZ) x tetőnyílás hosszúsága (H)
mm-ben megadva

LAPOSTETŐ FELÜLVILÁGÍTÓ MÉRETKÓD	**SZ X H**
100100	**1000-1010 x 1000-1010**
120120	**1200-1210 x 1200-1210**

	HATÁSOS NYÍLÓFELÜLET
100100	0,42 m²
120120	0,58 m²

	H1	**H2**
100100	**356**	**1090**
120120	**406**	**1140**

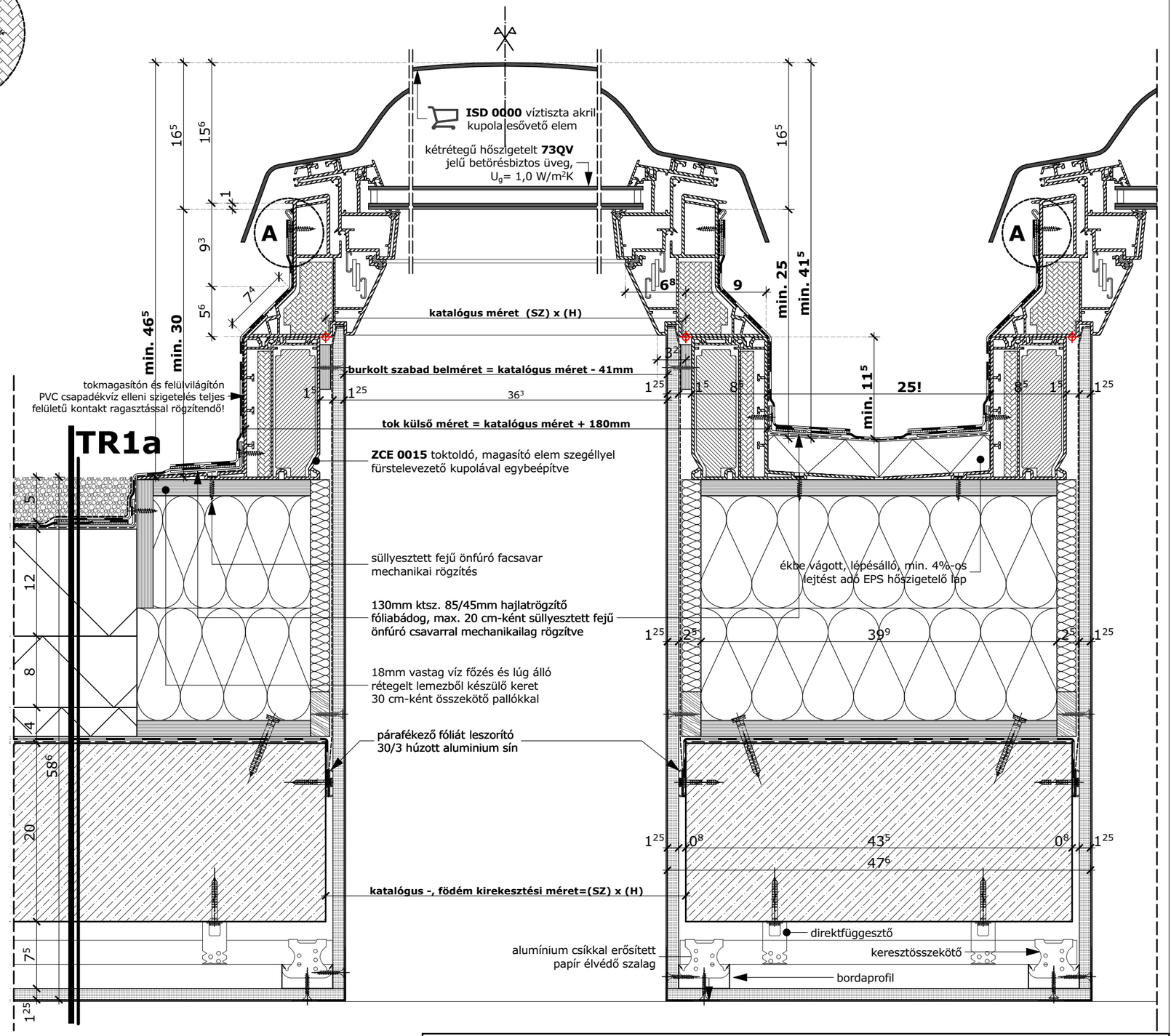

CSP füstelvezető kupola termékinformációk:

Műszaki adatlap

Beépítési útmutatók

Teljesítmény nyilatkozat

VELUX **CAD**

Lakossági felhasználású CSP füstelvezető kupola lapostetőbe való beépítése

VELUX®	**VELUX Magyarország Kft.** H-1031 Budapest, Zsófia utca 1-3. www.velux.hu vevoszolgalat@velux.com	**dátum** 2021. 01. 21.	**file név** CSP_0 0_ISD0000_L	**lépték** **M 1:2,5** **M 1:5**